ВЕРШ112.324000.002

Ra6,3 (√)

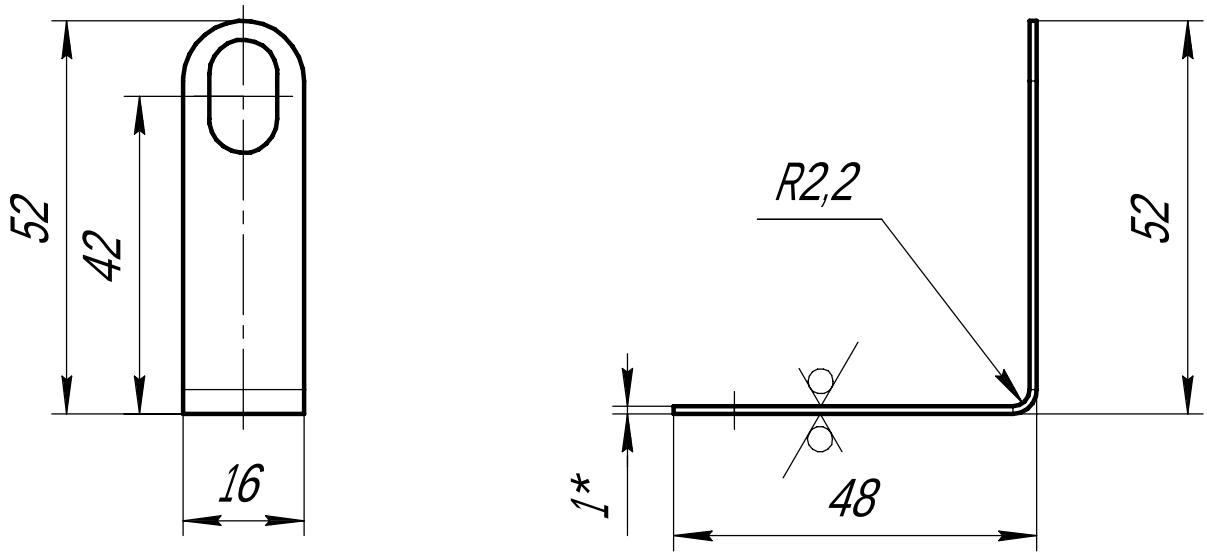

(1:1)

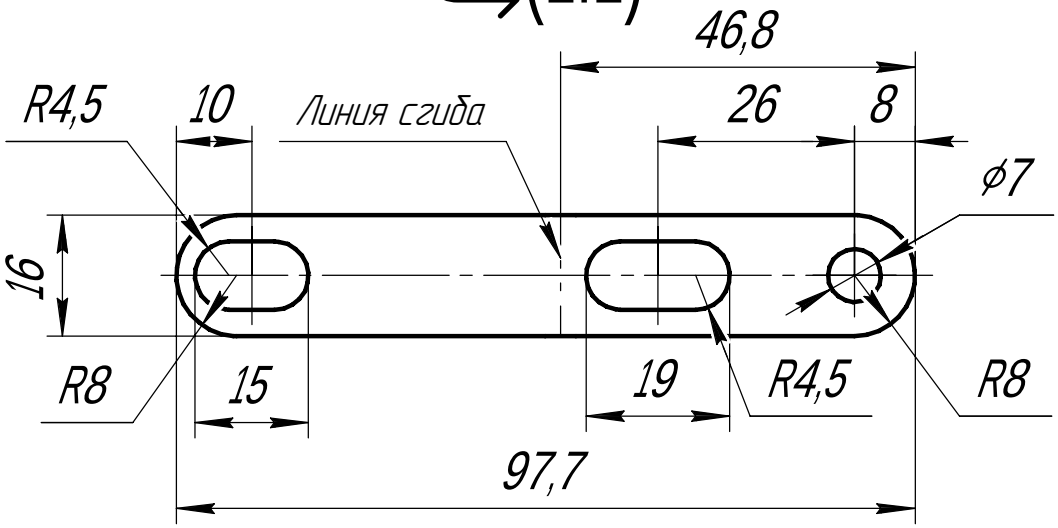

1. Неуказанные предельные отклонения валов h14, отверстий H14, размеров ±IT14/2;
2. Неуказанные фаски - 1x45°;
3. * - размер для справок.

Изм.	Лист	№ докум.	Подп.	Дата
Чертил		Гусев		
Пров.		Гусев		
Т.контр.		Стеняев		
Н.контр.		Козлов А.В.		
Утв.		Полищук		

ВЕРШ112.324000.002

Уголок запитки

Лит.	Масса	Масштаб
	0,01	1:1

Лист | Листов 1

Лист 1,0 ГОСТ 19903-2015 / 12Х18Н10Т ГОСТ 5582-75

ШФ ОИВТ РАН

Перв. примен. | Справ. № | Подп. и дата | Инв. № дубл. | Взам. инв. № | Подп. и дата | Инв. № подл.

Копировал | Формат А4